Российская Федерация

ООО «Прогресс ИТ»

Насос полупогружной дренажный

ПАСПОРТ

Н2СЦ-01(Д) ПС

2014 г.

СОДЕРЖАНИЕ

ПАСПОРТ

1. ОСНОВНЫЕ ТЕХНИЧЕСКИЕ ДАННЫЕ 3
2. КОМПЛЕКТНОСТЬ. 5
3. РЕСУРСЫ, СРОКИ СЛУЖБЫ И ХРАНЕНИЯ . . . 6
4. ГАРАНТИИ ИЗГОТОВИТЕЛЯ (ПОСТАВЩИКА). 6
5. КОНСЕРВАЦИЯ. 7
6. СВЕДЕНИЯ ОБ УПАКОВЫВАНИИ. 7
7. СВИДЕТЕЛЬСТВО О ПРИЕМКЕ 7
8. РЕМОНТ И УЧЕТ РАБОТЫ ПО БЮЛЛЕТЕНЯМ И УКАЗАНИЯМ. 8
   СВЕДЕНИЯ О РЕМОНТЕ 9
9. ЗАМЕТКИ ПО ЭКСПЛУАТАЦИИ И ХРАНЕНИЮ 11

1. ОСНОВНЫЕ ТЕХНИЧЕСКИЕ ДАННЫЕ

1.1. ОСНОВНЫЕ ПАРАМЕТРЫ И НАЗНАЧЕНИЕ ИЗДЕЛИЯ

Насос полупогружной дренажный, центробежный, двухступенчатый, с односторонним подводом жидкости к рабочим колесам.

Насос выпускается во взрыво-защищенном исполнении. В качестве привода насоса применен асинхронный взрывозащищенный двигатель переменного тока мощностью 2,2 кВт, 2790 об./мин., 3-х фазный на 380 В.

Насос смонтирован на собственной раме, которая позволяет удобно устанавливать его в вертикальном положении или подвешивать на канате. В нижней части рамы предусмотрены винтовые опоры, позволяющие менять высоту всасывания относительно поверхности установки насоса и компенсировать неровность этой поверхности. В верхней части рамы предусмотрен винт для крепления заземления.

Насосы используются для перекачки различных жидкостей: воды питьевой, воды технической, вина, спиртов, молочных продуктов, пищевых масел, индустриальных масел, мазута, нефтешлама, окисленных нефтепродуктов с включением различных механических примесей, в том числе абразивных, размером до 5 мм включительно. Идеально подходит для зачистки танков и других емкостей АЗС.

1.2. ТЕХНИЧЕСКИЕ ХАРАКТЕРИСТИКИ

Температура перекачиваемой жидкости: от минус 20°С до +90°С;
Плотность перекачиваемой жидкости: до 1,6 г/см^3;
Вязкость перекачиваемой жидкости: до 500 сСт;
Подача: до 8 м^3/час;
Максимальный напор: 36 м.в.с.;
Кавитационный запас: 2 м.
Частота вращения: 2790 об./мин.;
Мощность электродвигателя: 2,2 кВт;
Допустимое содержание механических примесей: не более 10% от объема;
Максимальный допустимый размер механических примесей: 5 мм включительно;
Габаритные размеры: L x B x H = 360 x 330 x 630 мм;
Масса: 37 кг;
Присоединительный размер трубопровода : Выход – ¾” ;
Расходно-напорные характеристики насоса приведены на Рис.1.

Схема подключения электродвигателя приведена на Рис. 2.

Общий вид насоса и его устройство приведены на Рис.3 … 6.

Примечание: Изготовитель ООО «Прогресс ИТ» постоянно повышает качество и улучшает конструкцию насоса. В связи с этим отдельные изменения, не ухудшающие его паспортные характеристики, могут быть не отражены в этом руководстве.

2. КОМПЛЕКТНОСТЬ

Обозначение изделия	**Наименование изделия**	**Кол.**
Н2СЦ-01(Д)	Насос с электродвигателем взрывозащищенным асинхронным АИМЛ 80 В2 У2,5 (1ExdeIIBT4; 2,2 кВт, 2790 об/мин., 380В, 3фазн.)	1
Н2СЦ-01(Д) ПС	Паспорт	1

3. РЕСУРСЫ, СРОКИ СЛУЖБЫ И ХРАНЕНИЯ

Средний ресурс до капитального ремонта 10 000 часов в течение срока службы не менее 5 лет, в том числе время хранения 2 года в консервации изготовителя в закрытых отапливаемых или охлаждаемых и вентилируемых помещениях (группа 4 ГОСТ 15150-69).

Указанные ресурсы, сроки службы и хранения действительны при соблюдении потребителем требований руководства по эксплуатации.

Ресурсы и сроки службы комплектующих изделий, входящих в составную часть, определяются в соответствии с индивидуальными формулярами (паспортами, этикетками) на них.

4. ГАРАНТИИ ИЗГОТОВИТЕЛЯ (ПОСТАВЩИКА)

Гарантийный срок устанавливается 12 месяцев со дня ввода в эксплуатацию, но не более 18 месяцев со дня отгрузки потребителю, при условии соблюдения потребителем правил хранения и эксплуатации.

Если в течение гарантийного периода в электронасосе обнаружены дефекты по вине изготовителя, потребителю следует обратиться на предприятие-изготовитель по адресу:

400055, г. Волгоград, ул. Удмуртская, 4-52, ООО «Прогресс ИТ»; тел. +7-927-256-58-33;
E-mail: progress_it@mail.ru; http://progress-volga.ru

5. КОНСЕРВАЦИЯ

Дата	Наименование работы	Срок действия; годы	Должность, фамилия и подпись
	Произведена консервация	*2 года*	

6. СВЕДЕНИЯ ОБ УПАКОВЫВАНИИ

_____№_____
наименование изделия обозначение заводской номер

Упакован _____
Наименование или код изготовителя
согласно требованиям, предусмотренным в действующей технической документации

_____
Должность личная подпись расшифровка подписи

_____
год, месяц, число

7. СВИДЕТЕЛЬСТВО О ПРИЕМКЕ

Насос Н2СЦ-01(Д), заводской номер _____ ,

изготовлен в соответствии с требованиями действующей технической документации и признан годным для эксплуатации.

Дата выпуска «____» _____ 20___ г.

М.П.

Подпись лица,
ответственного за
приемку изделия _____

8. РЕМОНТ И УЧЕТ РАБОТЫ ПО БЮЛЛЕТЕНЯМ И УКАЗАНИЯМ

Учет работы по бюллетеням и указаниям

Номер бюллетеня (указания)	Краткое содержание работы	Установ-ленный срок выполнения	Дата выполнения	Должность, фамилия и подпись выполнившего работу

СВЕДЕНИЯ О РЕМОНТЕ

Насос Н2СЦ-01(Д)___заводской номер № _____

наименование ремонтного предприятия /сервисной службы/

Причина поступления в ремонт_____

_____

Сведения о произведенном ремонте_____

_____

краткие сведения о ремонте

_____

Произведен ремонт _____ согласно_____

вид ремонта вид документа (номер чертежа)

Подпись лица ответственного за приемку_____ /_____/

Дата ремонта _____

Штамп ремонтного предприятия

Гарантийный срок эксплуатации после ремонта – _____ месяцев со дня приемки.

СВЕДЕНИЯ О РЕМОНТЕ

Насос Н2СЦ-01(Д)__заводской номер № _____

наименование ремонтного предприятия /сервисной службы/

Причина поступления в ремонт_____

_____

Сведения о произведенном ремонте_____

_____

краткие сведения о ремонте

_____

Произведен ремонт _____ согласно_____

вид ремонта вид документа (номер чертежа)

Подпись лица ответственного за приемку_____ /_____/

Дата ремонта _____

Штамп ремонтного предприятия

Гарантийный срок эксплуатации после ремонта – _____ месяцев со дня приемки.

9. ЗАМЕТКИ ПО ЭКСПЛУАТАЦИИ И ХРАНЕНИЮ

9.1. Схема подключения электродвигателя приведена на Рис. 2. Выключатель, тепловое реле и предохранитель не входят в комплект поставки насоса и устанавливаются потребителем.
9.2. Запрещается эксплуатация насоса с поврежденным шнуром питания.
9.3. Нулевой провод должен быть заземлен.
9.4. Для модели в трехфазном исполнении проверить направление вращения ротора. Правильному направлению вращения соответствует вращение вентилятора против часовой стрелки.
9.5. В конструкции насоса применено гидродинамическое уплотнение вала. Это позволяет насосу надежно работать без перекачиваемой среды (всухую) без особого ограничения времени.
9.6. Глубина погружения насоса в жидкость не должна превышать уровень дренажных окон.

ХРАНЕНИЕ

9.6. Для длительного хранения изделия в зимнее время следует слить жидкость с насоса.
9.7. Хранить следует в сухом помещении вдали от отопительных приборов.
9.8. Температура хранения от плюс 50 до минус 30°С.

УТИЛИЗАЦИЯ

9.9. Насос не содержит веществ, представляющих опасность для жизни, здоровья людей и окружающей среды.
9.10. После окончания срока эксплуатации утилизацию оборудования потребитель осуществляет по своему усмотрению.

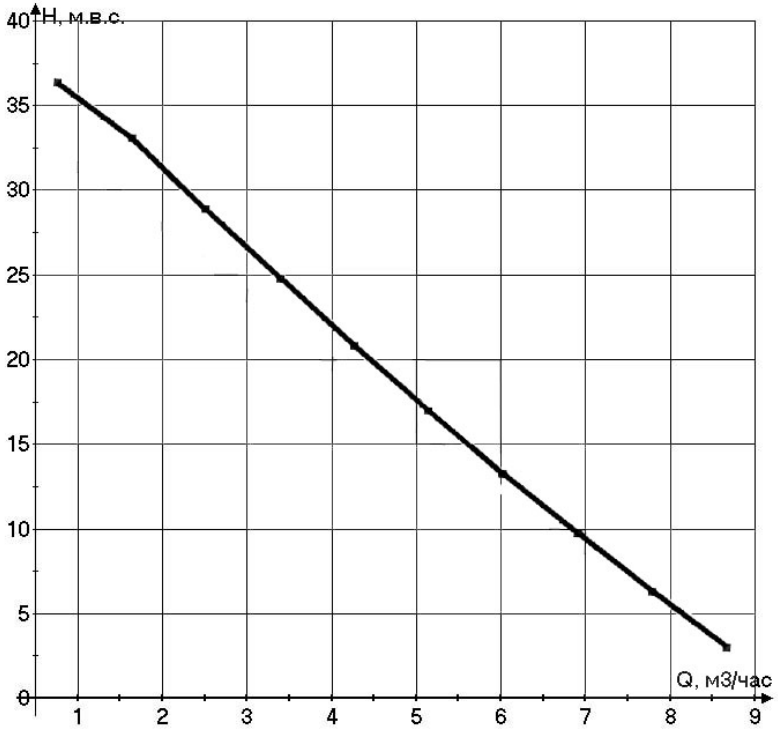

Рис.1. Расходно-напорная характеристика

насоса с 3 фаз. эл. двигателем.

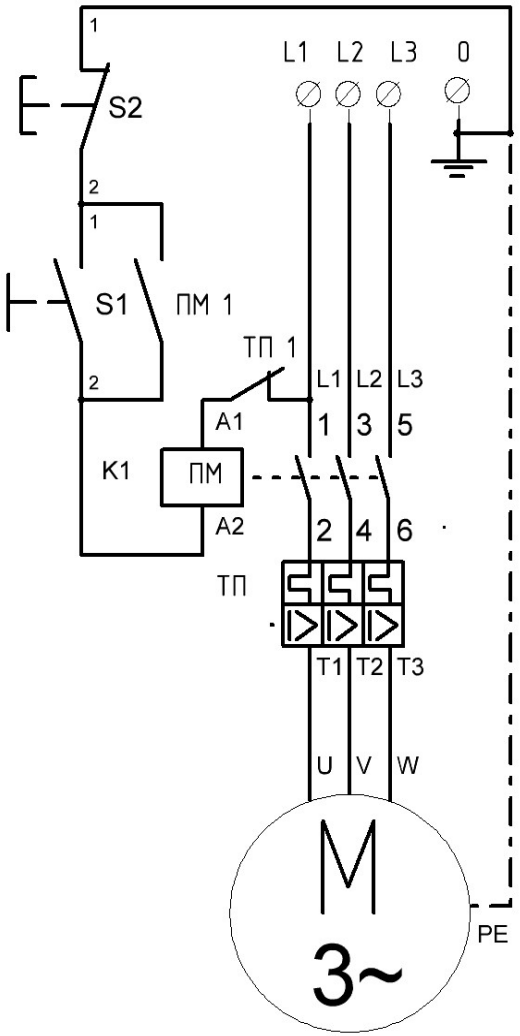

Рис.2. Схема подключения 3-х фазного эл. двигателя.

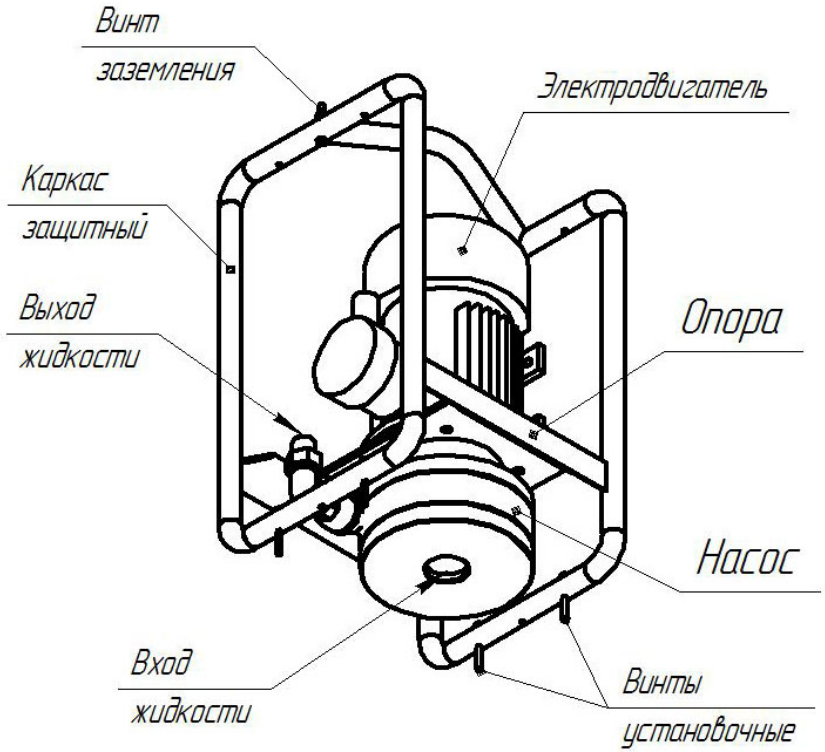

Рис. 3. Общий вид насоса .

Рис. 4. Насос в рабочем положении .

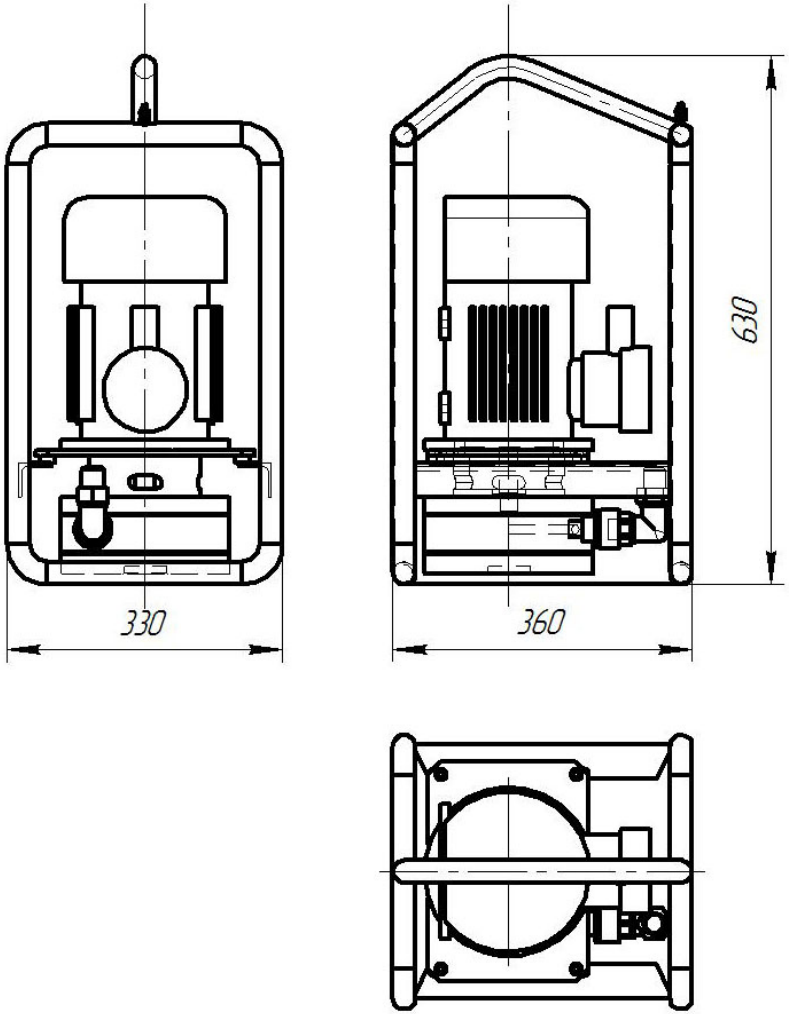

Рис. 5. Габаритные размеры насоса .

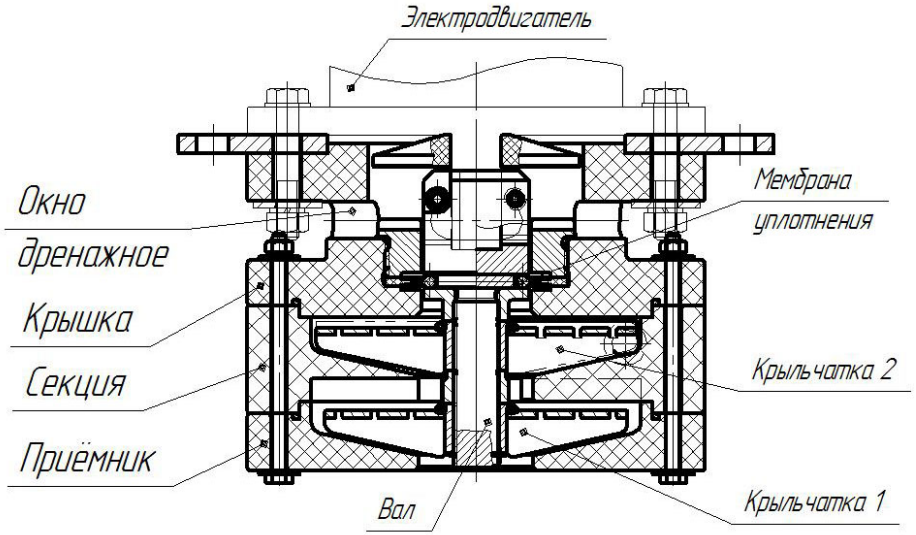

Рис. 6. Поперечное сечение насоса .